Instructions de montage

SV 24V-24A / SV 24V-32A
SV 24V-8A-ds / SV 24V-24A-ds / SV 24V-30A-ds / SV 24V-32A-ds

SV 48V-24A / SV 48V-32A
SV 48V-8A-ds / SV 48V-24A-ds / SV 48V-30A-ds / SV 48V-32A-ds

Désenfumage
&
Aération

24VDC/48VDC max. 8A/24A/30A/32A
2 Sorties moteur
2 groupes désenfumage, 2 groupes aération
Raccordement des périphériques de désenfumage (détecteur de fumée, chaleur,)
Raccordement des périphériques aération (Sonde pluie et (ou) vent, double bouton poussoir pour ouverture confort, thermostat ,..)
Possibilité de raccorder jusqu'à 10 centrales (liaison BUS)

#211676

Actulux

Adresse de l´installation

Nom:

Adresse:

Nr. De tél.:

Personne à contacter:

Date d'installation :

Installation

Nombre et type de centrale (exemples : SV24V-5A):

Nombre de zones incendies :

Type système(s) d´ouverture:

Type système(s) d´ouverture:

Type système(s) d´ouverture:

Centrales Externes (CMSI-CCS):

Aération de confort:

Sonde pluie et vent:

Alimentation Secteur 230 V depuis le circuit nr.:

Sommaire

Fiche d'installation....2
Informations générales....4
Règles de sécurités et avertissements....5
Batteries....5
Montage....5
Entretien annuel / procédure....5
Raccordement Moteur et surveillance de ligne....6
Fonction et réglages de l´interrupteur de fin de course type LIP
Raccordement et utilisation d´Organe de Sécurité /boitier bris de glace....8
Raccordements détecteurs de fumée / chaleur....9
Ventilation de confort. Raccordements et programmation....9
Schéma principale électrique....10-11
Indications LED en façade....12
Indications des LED internes....12
Spécifications fusibles....12
Réglages cavaliers, commutateur, DIP…....13
Connection de plusieurs centrales sur une zone incendie (liaison bus)....14
Raccordement sonde pluie et vent/Fermer toutes les fonctions....15
Sorties externes de signaux, centrale alarme incendie, immotique et domotique....15
Fonctions spéciales....16
Câbles/section de la ligne en mm2....16-17
Pièces détachées et accessoires....18
Attestation de conformité CE....19
Spécifications techniques....20

Rev 0.24 01.07.2023

Fabricant:
Actulux A/S
Porsborgparken 35
DK 9530 Stoevring
Danemark

Tel.: +45 98 57 40 90
e-mail: info@actulux.com
www.actulux.com

Informations Générales

Les centrales SVxx-xx servent à commander l´ouverture de dômes et d´exutoires de fumée pour les besoins de l'extraction de fumée et de chaleur. Elles commandes les systèmes de désenfumage naturelle (DENFC , ouvrant de façade, …) et peuvent aussi satisfaire aux opérations d'aération (confort)

Les centrales de type SV avec surveillance de ligne peuvent être activées à partir

- Boitier bris de glace
- Détecteur de fumée
- Détecteur de chaleur
- CMSI, Centrale AFA, Centrale Immotique, …

Les centrales peuvent aussi gérer l'aération via des interrupteurs manuels, horloge, thermostat et détecteur pluie et (où) vent.

L´affichage central indique le statut par LED (système OK, Alarme, Défauts et exutoire ouvert).
Ces informations sont aussi disponibles sur des sorties prévues pour le raccordement d´autres systèmes (CMSI, AFA , entrées d´air,..) installés dans le bâtiment.

La centrale fait partie d´une gamme complète équipée d´une alimentation principale (230V).
Chaque centrales avec une tension secteur, et une sortie alimentions moteur (DC) de 24V ou 48V.
En cas de coupure secteur, une alimentation électrique de sécurité intégrée composée de batteries garanti le maintien et le bon fonctionnement du système pendant une période minimum de 72 heures.

La gamme de centrale comprend les modèles suivants :

SV 24V-24A, SV 24V-32A, SV 24V-8A-ds, SV 24V-24A-ds, SV 24V-30A-ds, SV 24V-32A-ds:
24 volts DC -tension moteur, capacité de puissance disponible : 8A, 24A, 30A et 32A.

SV 48V-24A, SV 48V-32A, SV 48V-8A-ds, SV 48V-24A-ds, SV 48V-30A-ds, SV 48V-32A-ds:
48 volts DC -tension moteur, capacité de puissance disponible : 8A, 24A, 30A et 32A.

La polarité des moteurs s'inverse quand on ouvre ou ferme le système.
Chaque centrale est secourue pour une période de 72 heures.
La durée peut être limitée , si la sonde pluie et vent ou d' autres périphériques sont raccordés aux bornes 29 et 30 .
Il est possible de relier jusqu´à 10 centrales par un câble BUS (3 fils), afin que celles-ci fonctionnent comme une zone de désenfumage ou d´aération unique avec alarme et commande commune.
Lire le manuel pour des schémas détaillés de câblages pour les sorties et entrées respectives.
Pour le choix des câbles se reporter au tableau en page 16-17.
Il est possible par le biais de cavaliers et commutateurs DIP de configurer les entrées et sorties de la centrale. Les configurations des cavaliers et DIP et les défauts usine sont détaillés en page 13.

Exemples de types de systèmes d'ouverture avec consommation maximum électrique destinée à être Connectée aux centrales de la gamme SV :

Type:	**24V / Tension:**	**48V / Tension:**
SA Power Single	4A	2A
SA Power Double	8A (2x4A)	4A (2x2A)
SA Power Large	8A	4A
SA Power Mini	2,5A	1,25A

Note : Voir ci-dessus les consommations électriques maximum des systèmes d´ouvertures d´ACTULUX.

RÈGLES DE SÉCURITÉS ET AVERTISSEMENTS

Les travaux d'installation, de mise en service et d´entretien des centrales SV doivent être réalisés uniquement par du personnel qualifié et agrée à cet effet.. L´installation de la centrale doit être réalisée conformément à la norme NF S 61-932

Batteries:

Les centrales SV sont fournies avec des batteries de secours et celles-ci contiennent une grande quantité d'Energie qui peuvent se manifester sous formes d´explosion en cas de mauvaises manutentions.
Il est alors impératif de respecter les précautions suivantes :

- Ne jamais court-circuiter une batterie
- Ne pas employer de chargeurs externes, des gaz explosifs pourraient s´échapper de la batterie.
- Maniez toujours les batteries avec précautions car elles contiennent des acides forts
- Evitez le stockage prolongé de centrales munies de batteries. Les batteries qui ne sont pas utilisées doivent être soumises à un cycle de décharge et puis de charge tous les 3 mois afin de freiner la perte de capacité.
- Ne pas décharger excessivement les batteries car cela pourrait les endommager

Installation

La centrale peut peser jusqu'à 28 kilos et doit être montée sur un support stable de la construction.
L´alimentation électrique de la centrale doit être en conformité avec la règlementation en vigueur dans le bâtiment.
L´installation de la centrale doit être réalisée en conformité avec la norme NF S 61 -932.
La platine de montage mural se trouver au dos de la centrale. Les supports de montage muraux se trouvent au dos du coffret. Prenez soin de les monter sur un support solide et sec. Lorsque vous insérez des câbles, découpez le film au bas avec le nombre souhaité d'entrées de câble. Les raccords presses étoupes (non fournis) ou les écrous à membrane sont installés dans les trous avant le passage du câble. Les branchements préconisés se trouvent en page 16 de la notice
Note : la tension de sortie des centrales est de 24V ou 48 V et qu´il est autorisé une chute maximum de tension de 15%, ce qui impose de respecter le choix des bons câbles.
Il est parfois préconisé dans la règlementation CE que l'alimentation de la centrale passe par un circuit 230V avec un disjoncteur de fuite de terre séparé ainsi que l'installation d'un disjoncteur dans le câble du moteur.
Après le branchement de la centrale, il est nécessaire de charger les batteries pour une période de 12 heures avant de tester le bon fonctionnement du système

Entretien annuel

Les fonctions de la centrale et du système d'ouverture doivent être testées tous les ans par une personne agrée ayant le niveau III ou IV (au sens de la norme NF S 61-931).
La centrale indique elle même quand il est nécessaire pour l´entretien d´avoir lieu. Toutes les LEDs externes sur le panneau frontal clignotent rapidement (mode chenillard). Bien entendu la centrale et le système d'ouverture restent pleinement opérationnels. Contactez votre technicien/prestataire à votre convenance afin de procéder à l'entretien et de tester la centrale et le système d'ouverture pour garantir le bon fonctionnement futur de la centrale. Il est impératif de respecter la législation en vigueur.
La vérification périodique annuelle et les tests de fonctionnalités doivent obligatoirement comprendre :

- Vérification visuelle de la centrale
- Vérifier la tension du secteur 230V AC
- Vérifier l'état des fusibles
- Verifier le serrage des connexions sur les borniers
- Vérifier l'état des câbles pour toutes détérioration éventuelle
- Vérification de l´ouverture complète de tous les systèmes d´ouvertures en mode incendie (ouverture complète). Ce test ne doit pas s´effectuer si la vitesse du vent est supérieure à 6 m/S car il y aurait un risque que le système d'ouverture ne puisse se refermer automatiquement.
- Vérifications de la tension des batteries. Si celles-ci doivent être remplacer, veiller à utiliser des batteries identiques.
- Vérifications des entrées et sorties sur la centrale
- Vérifications des actionneurs reliés à la centrale (boutons d´alarmes, des détecteurs de fumée et de chaleur, interrupteurs, etc. …)

Les batteries doivent être remplacées tous les 3 ans !
Utilisez de préférences les marques préconisées par le fabricant

Raccordement Moteur et surveillance de ligne

Les vérins linéaires (moteurs) doivent être raccordés à l'une des bornes de sortie 2-3 ou 4-5. Il est possible d'activer ou de désactiver la surveillance de ligne sur les 2 sorties moteurs. Par défaut le mode gestion de ligne est activé. Les câbles peuvent être connecté en série ou en parallèle ou en combinant les deux modes (voir le schéma …)
Il est important de respecter la bonne polarité. Les moteurs de la plupart des systèmes doivent être connectés par l´intermédiaire d´un interrupteur de fin de course de type LIP (voir le schéma …)

Surveillance de ligne sur la sortie moteur
La centrale permet 3 montages différents pour assurer la surveillance de ligne. Ils se configurent au moyen de la cavalier J7 (sortie moteur 1) ou J9 (sortie moteur 2).

Cavalier J7 et J9 montés sur la position » Motors line «
Surveillance de ligne entre les terminaux 2-3 et 4-5.
Choisir Le cavalier J4 (sortie d'actionneur 1) et J5 (sortie d'actionneur 2) Sélectionner le nombre de bornes de fin de ligne (nombre 27KΩ) que vous souhaitez détecter –
Pour chaque sortie d'actionneur, il est possible de détecter de 1 à 6 lignes (À partir de la version logicielle 499 il est possible de surveiller de 7 à 10 lignes en paramétrant les 2 cavaliers) en déplaçant les cavaliers J4 et J5
– Cela signifie que le câblage entre la centrale SV et les actionneurs peut être établie en série (raccordement par câble, par exemple de la lucarne 1, à la lucarne 2, etc.), Ou une connexion parallèle (connexion directe par câble de chaque système à la centrale), ou une combinaison de celles-ci. Cependant, comme mentionné un maximum de 6 lignes différentes peut être détectées chacune terminées avec une résistance de 27KΩ.

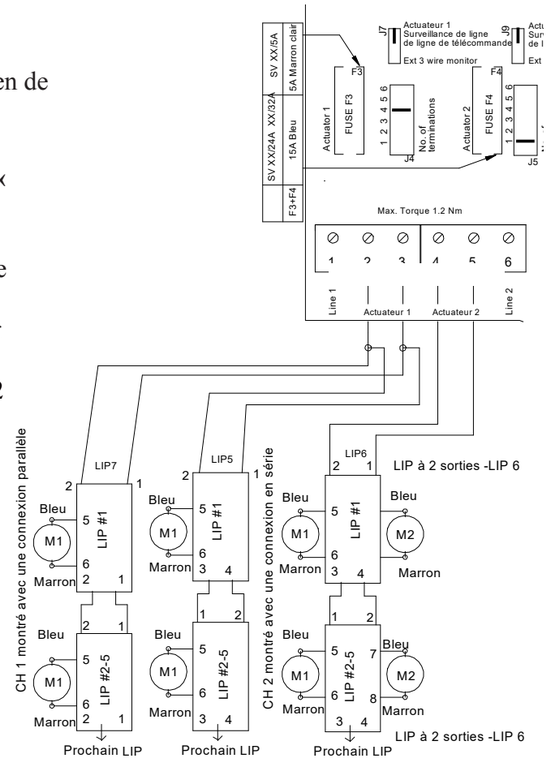

Exemple de surveillance de ligne en paramétrant les 2 cavaliers J4 et J5 (a partir du logicielle 499):

Sortie d'actionneur

6+1 = 7 lignes

Sortie d'actionneur

6+4 = 10 lignes

Pour les centrales SV 24V-8A / 48V-8A la charge maximale est de 8A, soit. 1 x 8A ou 2 x 4A.

	Description des cavaliers
J4	Nombre de résistances 27Kohm connectées pour la sortie de l'actuateur 1
J5	Nombre de résistances 27Kohm connectées pour la sortie de l'actuateur 2
J7 J9	Sélectionne la surveillance de ligne via les borniers moteur 2-3 et 4-5 (On Mon) ou par câble séparées sur les bornes 1-3 et 5-6 (Ext Li Mon), ou aucune surveillance de ligne lorsque J7 / J4 ou J9 / J5 est retiré.
F3	Fusible 15A (Bleu) pour l'actionneur 1 24A + 32A
F4	Fusible 15A (Bleu) pour l'actionneur 2 24A+32A control units
F3	Fusible 5A (marron clair) pour la sortie de l'actionneur 1 / 5A centrale
F4	Fusible 5A (marron clair) pour la sortie de l'actionneur 2 / 5A centrale

Cavalier J7 et J9 montés en pos. » Ext 3 fils«.
Surveillance de ligne entre les terminaux 1-3 et 5-6.
Choisir Le cavalier J4 (sortie d'actionneur 1) et J5 (sortie d'actionneur 2)
Sélectionner le nombre de bornes de fin de ligne (nombre 27KΩ) que vous souhaitez détecter – Cette configuration requiert un câble 3 fils de la sortie moteur à l´actionneur

Cavalier J7/J4 et J9/J5 ne sont pas montés-
Aucunes surveillance de ligne sur les sorties actionneur 1 et actionneur 2.

Pour les centrales SV 24V-8A / 48V-8A la charge maximale est de 8A, soit. 1 x 8A ou 2 x 4A.

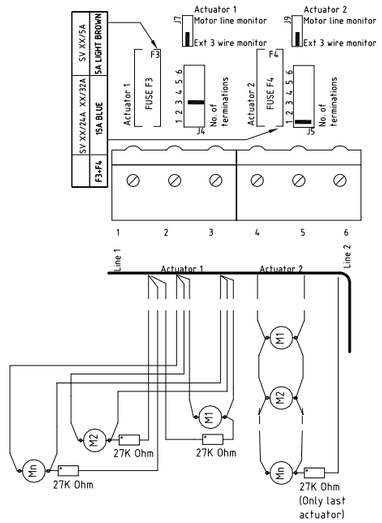

Fonction et réglage de l´interrupteur fin de course de type LIP si installé

L´interrupteur fin de course type LIP (monté sur le système d´ouverture) est mis en œuvre pour limiter le courant du moteur entre l´alimentation 24V/48V et 1 ou 2 vérins. Lorsque la limite de courant est atteinte. la vitesse des vérins diminuent Lorsque la consommation maximale est atteinte , les actuateurs s´arrêtent. Sur les centrales 24V/48V et les interrupteurs fins de course (type LIP5, LIP6 ou LIP7), il est autorisé un maximum de 3 coupures de surcharge dans la même direction. Par la suite, le moteur ne se mettra pas en marche dans le même sens jusqu'à ce que celui-ci n´ait fonctionné dans la direction opposée.
ATTENTION : Il est à noter que pendant l'ouverture, la LED rouge du LIP doit être allumée. Cela confirme que la polarité du moteur est correcte.

Paramètres LIP

Régler en fonction de la plaque signalétique apposée sur la barre transversale (système d'ouverture).

Raccordement et utilisation d´organes de sécurité / boitier bris de glace

Le boitier du bouton d´alarme comprend les éléments suivants :

- Une vitre à briser et un bouton de commande rouge activé par pression; il bascule la centrale dans l´état ALARME ce qui active la sortie moteur (pour les opérations normales de service et d'essai, on peut ouvrir le couvercle avec une clé).
- Un bouton RESET qui désactive l´état ALARME et la lance la séquence de fermeture pendant environ 180 secondes. Il est à noter qu´un RESET n´annule en aucun cas les erreurs affectant le système, par exemple son câblage, Il faut les repérer et le corriger. Si un détecteur est encore actif après une réactivation, la centrale repassera aussitôt en état ALARME.
- Une LED ROUGE indique que la centrale est en ALARME et que la sortie moteur est active ou a été activée
- Une LED JAUNE indique les défauts apparus sur le système (contactez votre technicien).
- Une LED VERTE inique que le système est dans un état de fonctionnement normal, exempt d´erreurs.

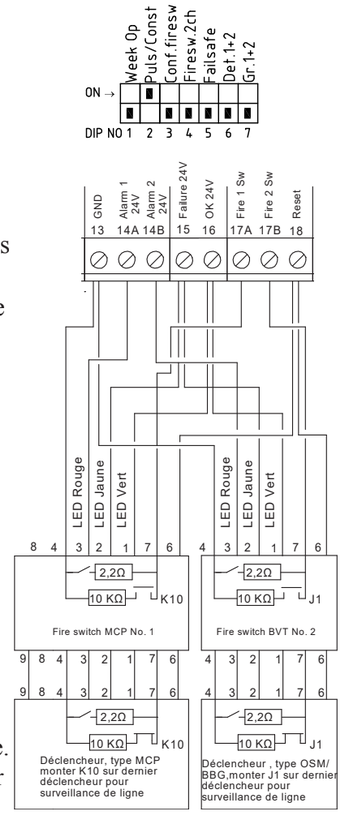

Les boutons d´alarmes se raccordent comme illustré sur le schéma …. L'installation des boutons d´alarme doit se terminer par une résistance (10KΩ -27KΩ) dans le dernier bouton afin d'établir correctement la surveillance de câblage) – Ceci peut se faire en déplaçant la résistance montée en usine de la réglette à bornes sur le dernier bouton d'alarme, soit en branchant la cavalier J1 dans le bouton (cela équivaut à brancher une résistance de 10KΩ) ou K10 dans le type MCP. Le cavalier K5 (uniquement intégré dans le MCP) n'a pas de fonction. Tous les cavaliers sont montés en usine à la livraison si une pression d'incendie de type BVT ou MCP est utilisée.
* Si aucune pression d'incendie n'est utilisée, la résistance de 10 kΩ doit rester dans le centre de contrôle.

Avec les commutateurs DIP, la centrale offre plusieurs possibilités de régler l'entrée du bouton d´alarme:
DIP 3 (Conf. Fire. Sw.):
On = état ALARM de 500-3KΩ, (indication d´une erreur de ligne par court-circuit direct ou coupure de circuit)
Off = état ALARM de 500-3KΩ (indication d´une erreur de ligne par coupure de circuit)
DIP 4 (FIRE SW. 2 CH):
On = La centrale gère maintenant 2 zones de désenfumage
Zone Désenfumage 1: Ø13 - Ø17A = Sortie actionneur 1.
Zone Désenfumage 2: Ø13 - Ø17B = Sortie actionneur 2.
Off = 1 ligne, lorsque plusieurs BBG sont raccordés de boitier à boitier.
DIP 5 (Fail safe):
On = Toute erreur de câblage sur le bouton d'alarme ou le détecteur de fumée bascule la centrale dans l'état ALARME. Cette fonction peut être utilisée si des câbles reliés aux boutons d'alarme et aux détecteurs de fumée ne sont pas ignifuges.
Off = un état d'erreur ne signale pas un état ALARME.

BVT

1 LED Verte OK (s'allume si OK et lors de la fermeture)
2 LED Jaune (s´alllume sur erreur)
3 LED Rouge – ALARME (ouverture d'urgence)
4 Terre(-)
5 Inutilisé
6 Réactivation du bouton d'alarme
7 Bouton d'alarme-Ouverture d´urgence.

La bretelle J1 ne doit être placée que dans le seul bouton d'alarme ou dans le dernier

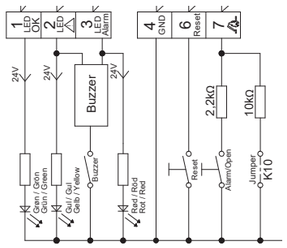

MCP

1 LED Verte OK (s'allume si OK et lors de la fermeture)
2 LED Jaune (s´alllume sur erreur)
3 LED Rouge – ALARME (ouverture d'urgence)
4 Terre(-)
6 Réactivation du bouton d'alarme
7 Bouton d'alarme-Ouverture d´urgence.
8 pas de demande
9 Ouvrir.

La bretelle K10 ne doit être placée que dans le seul bouton d'alarme ou dans le dernie

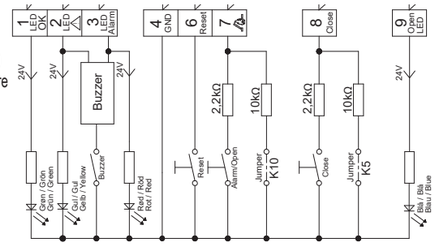

Raccordement Détecteurs de fumée / chaleur

Les détecteurs de fumée et de chaleur se raccordent de la façon illustrée – voir le schéma ….
L'installation peut être effectuée en tant que détecteur 2 boucles 1 : les bornes 19 et 20
Détecteur 2 : bornes 21 et 20 avec max. 22 détecteurs sur chaque boucle.
Le dernier détecteur de chaque circuit doit être terminé avec une résistance de 10KΩ afin la surveillance de ligne fonctionne correctement.
Les paramétrages ci dessous sont possibles:

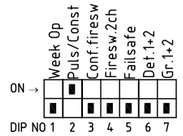

DIP 6 (Det. 1&2):
On = Il faut minimum qu´un détecteur soit activé dans chacune des 2 boucles de l'installation, Pour que centrale passe en mode d'alarme (cette fonction est utilisée un local surveillé assujetti à des fumées occasionnelles, telle passage de camions dans le local…

Off = La centrale bascule en ALARME lorsqu'un seul détecteur est activé, qu´importe la boucle dans lequel il est installé.

DIP 4
Si DIP 4 est sur ON, la centrale est alors paramétrée pour 2 zones de désenfumage.
Les détecteurs 1 et 2 sont automatiquement divisés de façon at ce que le détecteur 1 répond au BVT 1 et le détecteur 2 répond au BVT 2.
Si le DIP 4 est sur On alors la fonction pour DIP n´est pas possible.

Surveillance de ligne : une bonne surveillance ne peut être garantie qu'avec les détecteurs livrés par le fournisseur. Les autres détecteurs peuvent avoir des résistances internes différentes et une autre consommation en mode veille.

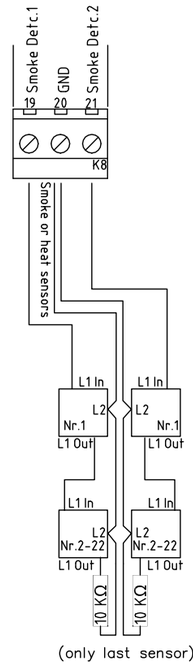

Aération / Ventilation de confort – raccordement et programmation

Chaque sortie moteur peut être commandée séparément à l'aide d'un ou de plusieurs bouton confort.
Les possibilités de réglage du mode ventilation sont les suivantes:
DIP 7 (Gr. 1 +2): On = 1 interrupteur de confort contrôle les 2 sorties.
DIP 2 (Puls/Const):
On = Ill est possible d'appuyer 3 fois sur le bouton « up », chaque pression déclenchant une phase d'ouverture de 6 secondes avec une alimentation 24V (3 secondes avec une alimentation 48V), à la 4eme pression il ne se passe plus rien. Un signal « up » continu équivaut à 3 x 6(3) secondes = 18(9) secondes. Une pression sur « down » ferme complètement l´actionneur, cela prend 18 secondes de plus que le temps totale d'une ouverture complète. Pour éviter d´endommager le moteur, 3 tentatives de fermetures successives au maximum sont possibles.
Off = Tant que le signal continu « haut" ou le signal "bas" sont donnés, les actionneurs fonctionnent.

Jumper J29 (Comf var.)
Monté = Le temps sur l'ouverture de l'impulsion mentionnée ci-dessus peut être réglé de 1 à 60 s sur le potentiomètre P1.
Non monté = Le temps sur l'ouverture de l'impulsion mentionnée ci-dessus est fixe (6 secondes à 24 V / 3 s à 48 V).

Les thermostats, les horloges, le CCS et d'autres équipements de commande externe pour une ventilation confortable peuvent être connectés aux entrées du contrôle de confort.

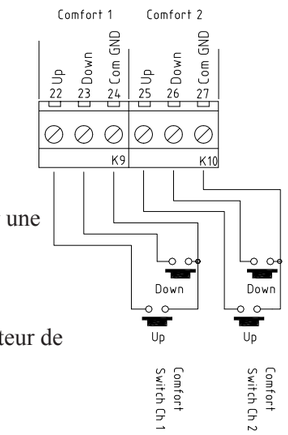

Confort du bus :
Si la fonction de confort est assurée par la communication bus, il faut utiliser le commutateur de confort n° 2. Voir les réglages pour le confort bus page 14.

Centrale De Désenfumage / Aération Type SV 24V et SV 48V

See page 12

Raccordements SV 24V- .....

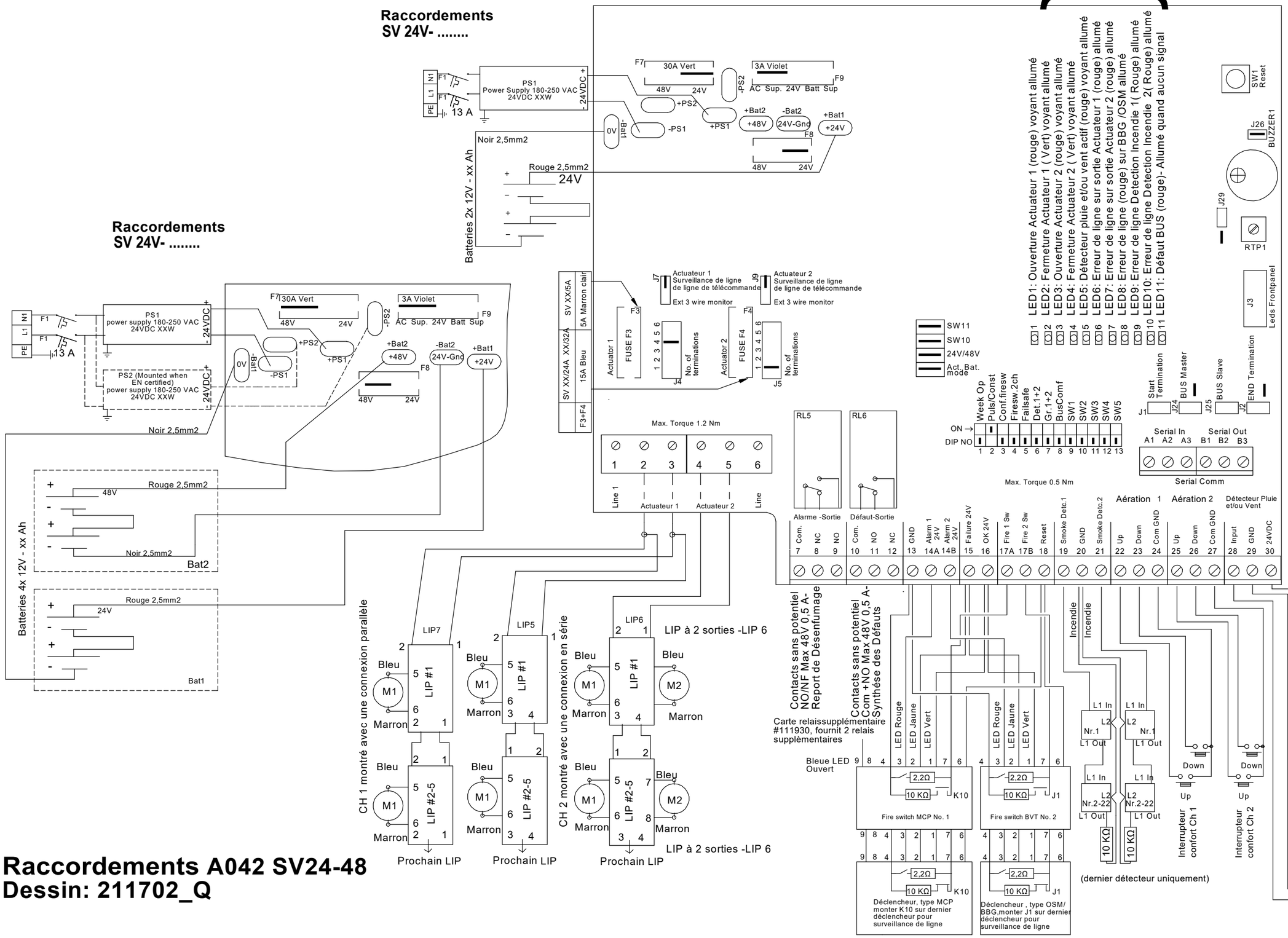

Raccordements SV 24V- .....

Raccordements A042 SV24-48
Dessin: 211702_Q

Synthèse des défauts en façade

		Modes de fonctionnement possibles:		Alarme/ Feu	Commande Confort
Texte en façade	**Couleur**	**Légende : éteint - Allumé - Clignote**			
OK	Vert	**Allumé** tout est en ordre **Éteint** erreur locale sur la centrale **Clignote** erreur reçu d´autres centrales sur le BUS	LD12	Oui	Oui
Défaut Batterie	Jaune	**Défaut Batteries** **Clignote:** erreur sur centrale concernée ou erreur reçu d´autres centrales sur le BUS	LD13	Oui	Oui
Surveillance de ligne	Jaune	**Clignote** si erreur locale sur la centrale **Clignote** si erreur reçu d´autres centrales sur le BUS	LD14	Oui	Fermeture seulement
Défaut Alimentation (AC)	Jaune	**Clignote** si erreur locale sur la centrale **Clignote** si erreur reçu d´autres centrales sur le BUS	LD15	Oui	Fermeture seulement
Alarme	Rouge	**Allumé** constant rouge **Clignote** si mise en securité recu d' autres centrales sur le BUS	LD16	Oui	Non
	Tous Clignotent	Entretien annuel requis – Contactez votre technicien / prestataire – Clignote rapidement	LD12, 13, 14, 15, 16	Oui	Oui

Synthèse des LED sur carte mère

	Modes de fonctionnement possibles :	Alarme/ Feu	Commande Confort
LD1	Actionneur 1 ouverture (rouge). Allumé lorsque le système s´ouvre		
LD2	Actionneur 1 fermeture (vert). Allumé lorsque le système se referme		
LD3	Actionneur 2 ouverture (rouge). Allumé lorsque le système s´ouvre		
LD4	Actionneur 2 fermeture (vert). Allumé lorsque le système se referme		
LD5	Détecteur Vent et/ou Pluie (rouge). Allumé lorsque le détecteur est actif	Oui	Non
LD6	Erreur de ligne sur l'actionneur (rouge). S'allume lorsque l'actionneur est en circuit ouvert, clignote en cas de défaut de mise à la terre ou de court-circuit. Il n'est pas possible de réinitialiser ou de fermer la sortie de l'actionneur.	Oui	Si l'on ferme régulièrement
LD7	Erreur de ligne sur l'actionneur (rouge). S'allume lorsque l'actionneur est en circuit ouvert, clignote en cas de défaut de mise à la terre ou de court-circuit. Il n'est pas possible de réinitialiser ou de fermer la sortie de l'actionneur.	Oui	Si l'on ferme régulièrement
LD8	Erreur de ligne sur le bouton d´alarme (rouge). 1 flash par seconde = 1 erreur de ligne sur bouton d´alarme 1 2 flashes par seconde = 1 erreur de ligne sur bouton d´alarme 2. Lumière constante = erreur sur les deux boutons d´alarmes.	Oui	Fermeture seulement
LD9	Erreur de ligne sur Détecteur Incendie 1(rouge). Allumé lorsque Détecteur 1 a une erreur de ligne	Oui	Fermeture seulement
LD10	Erreur de ligne sur Détecteur Incendie 2(rouge). Allumé lorsque Détecteur 2 a une erreur de ligne	Oui	Fermeture seulement
LD11	Erreur BUS (rouge). Allumé lorsque que le signal BUS des autres centrales est absent. Fonctionne seulement sir si le Cavalier J24 ou J25 est monté.	Oui	Fermeture seulement

Spécifications fusibles

Emplacement / Valeur fusible	**24V**	**48V**
F7 30A vert	2 unités. 12V batteries = 24V	4 unités. 12V batteries = 48V
F9 3A violet	24VDC sur borne 30 - **Alimentation AC à** partir de l'alimentation 24V - **batt.supp**. des batteries – Faites attention au déchargement des batteries quand le 230V est absent	24VDC sur borne 30 - **AC supply** du bloc alimentation - **batt.supp**. Des batteries – Faites attention au déchargement des batteries quand le 230V est absent

Réglages cavaliers, commutateur, DIP

	Légende Carte	Programmation Usine	Monté / Fonction ON	Non Monté / Fonction Off
DIP 1	Week open	Non	Ouverture Hebdomadaire (2 sec.) /Fermeture (5 sec.) cycle activé	Ouverture / fermeture hebdomadaire non activé
DIP 2	Puls/Const	Oui	Sortie Moteur en mode pulsation (24V=6 sec. / 48V=3 sec.) en activation confort (max. 3 ouvertures)	Sortie moteur fonctionne constamment si ventilation confort est active
DIP 3	Conf. Fire switch	Non	Bouton Alarme Active de 500-3KΩ	Bouton Alarme activé fra 0-3KΩ
DIP 4	Fire sw. 2 ch	Non	Centrale divisée en 2 zones désenfumage	Centrale gère une zone désenfumage
DIP 5	Failsafe	Non	Erreur de ligner sur BBG ou Détecteur bascule la centrale en ALARME	Fonctionnement normal
DIP 6	Détecteur 1&2	Non	Alarme si activation simultanée des entrées détecteurs 1 et 2. DIP 4 est sur OFF (1 groupe seulement)	ALARME si activation des entrées Détecteur 1 ou Détecteur 2
DIP 7	Gr. 1+2 confort	Non	Centrale gère une zone ventilation qui est activée par une entrée Ch1 ou Ch2 (si DIP 8 « BUS confort » est ON. Commande entrée confort Ch2 des autres centrales reliées sur le BUS.	La centrale est divisée en 2 zones ventilation activées par les entrées confort ch1 et ch. 2.
DIP 8	Bus confort	Non	La centrale réagit sur les commandes conforts sur le BUS	La centrale ne réagit pas au signal confort du réseau BUS // Attention ! la centrale réagit toujours au signal de la sonde pluie et vent par le BUS et à son propre signal confort.
DIP 9	SW1-Sprinkler	Non	Sortie Actionneur fermé par activation du détecteur (s´ouvre si activation du bouton alarme incendie)	Fonctionnement normal – Sortie Actionneur ouvert si détecteur /Bouton Alarme activé
DIP 10	BRA Mode special	Non	Mode Incendie/Alarme spécial et confort activé pour toutes erreurs	Fonctionnement normal
DIP 11	SW3-Snitch (Mode Mouchard)	Non	Les LED mémorisent les défauts (erreurs de ligne, défaut alimentation 230V , défaut batteries, défaut bus) qui ont été détectées et restent allumées, malgré le fait que l´erreur a disparu. les LED ne peuvent être éteintes / réinitialisées qu'en basculant le DIP sur OFF.	Fonctionnement normal
DIP 12	SW4-Temp. Detekt.	Non	Erreur de ligne sur sortie moteur (résistance supérieure) = alarme	Fonctionnement normal
DIP 13	SW5-Réinitialisation BUS	Oui	Centrale réagit à la réinitialisation via le réseau BUS	Mode Normal
J1 (Bus)	Start term. + Master	Non	Première centrale du réseau BUS	Voir section raccordement centrales en réseau BUS page 14
J24 (Bus)		Non		
J4 (Motor)	1 - 2 - 3 - 4 - 5 - 6	1	Régler selon le nombre de résistances de ligne de 27KΩ sur l'actuateur 1 (À partir de la version logicielle 499 il est possible de surveiller de 7 à 10 lignes en paramétrant les 2 cavaliers)	Aucune surveillance de ligne Ch. 1
J5 (Motor)	1 - 2 - 3 - 4 - 5 - 6	1	Régler selon le nombre de résistances de ligne de 27KΩ sur l'actuateur 2 (À partir de la version logicielle 499 il est possible de surveiller de 7 à 10 lignes en paramétrant les 2 cavaliers)	Aucune surveillance de ligne Ch. 2
J7 (Motor)	Mot Mon act. 1	Oui	Surveillance de la ligne à 2 fils via le terminal 2-3 de 27KΩ	Aucune surveillance de ligne Ch. 1
	Ext Li Mon act. 1	Non	Surveillance de ligne à 3 fils avec connexion directe au moteur – actuateur 1	
	SW10-Bus fire	Oui	La centrale réagit au signal d´alarme du réseau BUS	La centrale ne réagit pas au signal d´alarme du réseau BUS // Attention! la centrale réagit toujours au signal de la sonde pluie et/ou vent par le BUS, des erreurs et à son propre signal d´alarme (Détecteur ou BBG).
J9 (Motor)	Mot Mon act. 2	Oui	Surveillance de la ligne à 2 fils via le terminal 4-5 de 27KΩ	Aucune surveillance de ligne Ch. 2
	Ext Li Mon act. 2	Non	Surveillance de ligne à 3 fils avec connexion directe au moteur – actuateur 2	
	SW11-Ser	Oui	Actif	Inactif
J25 (Bus)	Slave	Non	Centrale médiane et dernière centrale dans le réseau de bus	Lire section sur raccordement en réseau bus page 14
J2 (Bus)	End term.	Non	Dernière centrale dans le réseau de bus	
J26	BUZZER1	Oui	Alarme sonore activée	Alarme sonore désactivée
	Actu. batt. mode	Oui non: double alimentation	Actuateurs alimentés par batteries	Actuateurs alimentés par convertisseur 230V/24V. Batteries pour secourir le système
			Centrale 48V (4 batteries)	Centrale 24V (2 batteries)
J29	comf. var	Non	Pulsation Confort réglable sur potentiomètre RPT1(1-60 sec)	Temps de pulsation confort fixe 6 sec. (24V) / 3 sec. (48V)

REMARQUES: délai de réactivation = 180 secondes fermeture // Coupure sortie moteur et mise en charge après 360 secondes

Connection de plusieurs centrales sur une seule zone incendie (liaison BUS)

Un dispositif de communication par BUS permet de relier 2-10 centrales et de les faire fonctionner comme un seul système. Elles communiquent entre elles par une connexion BUS à 3 fils (utiliser des câbles ignifuges conformes aux normes en vigueur de 3x0,5 mm²).
Les bornes nr. A1, A2, A3 sont réservées aux connexions entrantes et les B1, B2, B3 pour les connexions sortantes.
Dans la première centrale (départ du BUS), J1doit être branché. Comme c´est la centrale principale (master), J24 doit aussi être branchée.
Le câble de bus est connecté aux bornes de sortie B1, B2, B3 et conduit à la prochaine unité de commande SV qui est un esclave, J25 doit donc être activé. Le câble est relié aux bornes d'entrée A1, A2, A3 de l'unité de commande suivante et à l'unité de commande SV esclave suivante de la borne B1, B2, B3. Dans la dernière unité de commande esclave SV J2 et J25 doivent être montés pour terminer la connexion de bus.

ALARME: La connexion des entrées d'alarme fonctionne sur toutes les commandes, de sorte que si un interrupteur incendie ou un détecteur de fumée / thermique sur une seule centrale est activé, toutes les centrales SV connectées entrent également en état d'alarme. Cela ne se produit que si J8 est configuré. Si ce n'est pas le cas, l'unité de commande n'écoute pas l'alarme sur le bus.
RÉINITIALISATION/RESET: Si le bouton de réinitialisation sur un organe de contrôle ou dans un interrupteur coupe-feu est activé, la fonction de réinitialisation lance la fermeture de toutes tes centrales sur le réseau BUS pour une durée de 180 sec.
CONFORT: La commande de confort peut fonctionner localement sur chaque centrale SV ou via le bus sur plus plusieurs centrales SV. Si un détecteur de vent et de pluie est connecté, il fonctionnera sur toutes les centrales SV du BUS. Le commutateur de confort Ch1 contrôle localement Sortie de l'actuateur 1. Cette fonction ne s'applique que lorsque DIP 7 est sur OFF. Le Commutateur de confort Ch2 contrôle localement la sortie de l'actuateur 2. Si DIP 8 est sur ON, le commutateur de confort 2 contrôlera toutes les autres centrales SV sur le BUS, où DIP 8 est activé.

DIP 4: Si DIP 4 est activé, c'est-à-dire 2 zones de désenfumage , alors SW 10-Bus Fire est désactivé

Description de la fonction pour les unités de commande SV connectées à la connexion de bus
Si plusieurs centrales SV sont connectées par liaison BUS, les informations suivantes sont surveillées / communiqués entre les centrales SV:

- Une erreur de bus détectée entraine le clignotement de la LED 11 sur la carte .
- Une erreur de bus détectée bascule toutes les centrales sur le BUS en défaut de ligne (erreur de ligne).
- Si l'une des centrale SV dans le réseau passe en état d'alarme, toutes entrent en état d'alarme.
- Si l'une des unités de contrôle SV entre dans une certaine condition d'erreur (erreur de ligne, défaut alimentation, défaut batteries ou défaut du BUS), les autres centrales basculent également dans une condition d'erreur - le type d'erreur est indiqué en façade de toutes les centrales - sur les centrales SV qui n'ont pas provoqué d'erreur, la LED ok sur la façade clignote en même temps que l'erreur.
  Sur la (les) centrale (s) SV qui a (ont) causé l'erreur, la LED OK est éteinte.

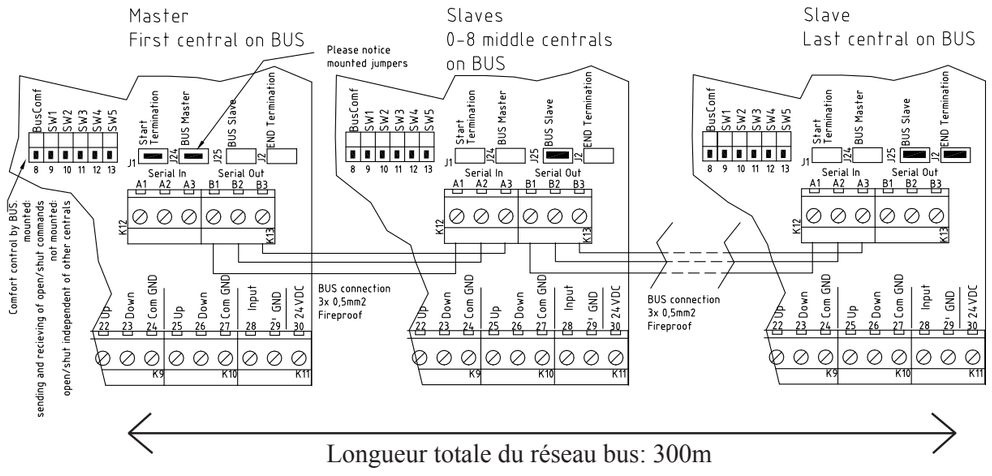

Raccordement sonde pluie (et/ou) vent / fermeture générale

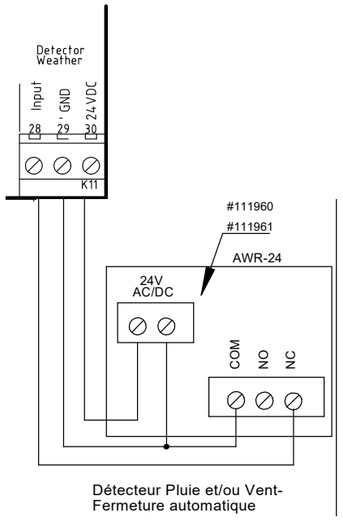

Une sonde pluie et vent peut être reliée à la centrale.
La sonde pluie et vent est paramétrable (voir la notice d´utilisation)
Il est fortement conseillé de fermer les exutoires lorsque le vent souffle à plus de 6 m/s.
La LED 5 sur la carte interne signale un détecteur de vent et pluie actif. Il reste allumé tant que l´entrée est active.

Tant que le détecteur de vent et/ou pluie est actif, il est impossible d´ouvrir les exutoires de fumées avec les boutons confort.
Le détecteur de vent et pluie lance la fermeture générale de toutes les centrales raccordées par le BUS.

Une horloge électronique peut aussi être raccordée à l'entrée du détecteur pour faire en sorte que tout soit fermé par exemple à des horaires de fermetures.

Report Alarme / Défaut par contact sec des informations vers panneau d'alarme incendie et autres systèmes de commande (immotique / domotique)

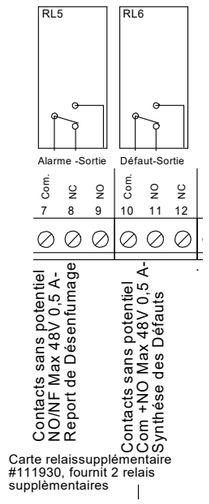

La centrale SV peut recevoir des signaux d'alarme libres potentiels de, par ex. Systèmes AFA sur le commutateur d'entrée Incendie ou détecteur de fumée / de chaleur - La résistance de surveillance de ligne doit être installée sur le contact dans le système AFA.

La centrale SV peut transmettre la condition d'alarme aux systèmes externes connectés au moyen de contacts libres potentiels sur les bornes 7 (com), 8 (NF) et 9 (NO).
La centrale SV peut transmettre l'état de défauts aux systèmes externes connectés au moyen de contacts libres potentiels sur les terminaux 10 (com), 11 (NO) et 12 (NF).

Les contacts d'alarme et d'erreur fonctionnent en parallèle sur toutes les commandes connectées à la connexion au bus

Comment effectuer un raccordement à partir d´un panneau d'alarme incendie ?

La centrale de commande peut recevoir des signaux d'alarme sans potentiel, par exemple à partir de systèmes AFA (Alarme, Incendie, Automatique), sur l'entrée du bouton incendie ou du détecteur de fumée 19/21 et 20.
– La résistance de surveillance de ligne doit être branchée sur le contact du système AFA.

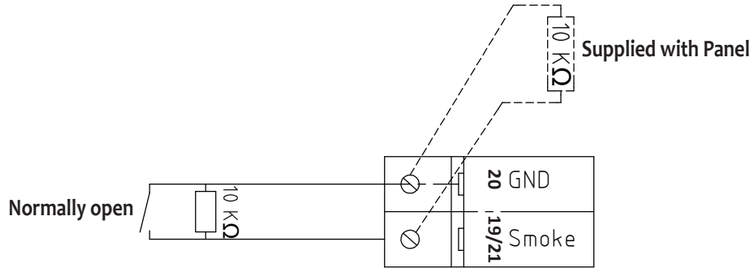

Fonctions spéciales

Fonction Sprinkler:

DIP 9 On - une fonction spéciale intervient lorsque des systèmes d´aspersion ont été installés. Si elle est activée, le moteur se ferme lors de l'activation du détecteur de fumée / chaleur. Si le bouton d'alarme est activé, les 2 sorties d´actuateur s´ouvrent.

Ouverture/fermeture hebdomadaire:

DIP 1 On - Les deux sorties du moteur s'ouvrent brièvement (3 secondes) une fois par semaine et se ferment immédiatement après - Cette fonction permet de donner d'assurer la bonne étanchéité des materiaux et des lanterneaux.

Fonction de détecteur de température dans le LIP:

DIP 12 On - On peut monter un détecteur de température 70-100° dans chaque LIP. Si le seuil de température est dépassé, la centrale passe en état d´alarme et le système d´ouverture s'ouvre.

Câbles

Il est capital d'utiliser les bons types et taille de câbles afin de garantir que l'exutoire de fumée et de chaleur réponde aux normes et fonctionne correctement en cas d'urgence.
Les 2 facteurs les plus importants sont la capacité des câbles à résister à la chaleur et la garantie que la chute de tension dans les câbles jusqu'aux actionneurs ne dépasse pas la valeur maximum (15% pour la plupart des systèmes) en cas de charge maximale des exutoires.

Il faut utiliser des câbles conformes à la norme CEI 60331 pour les fonctions ci-dessous

Systèmes d´ouverture avec actuateurs 24V/48V	2 ou 3 fils : voir section : tableau "longueur maximale des câbles moteur » / Télécommande	Longueur maximale câble
Bouton Alarme Incendie	Min. 6 x 0,5 mm² (0,8 mm)	100 m*
Détecteur de fumée 24V	Min. 2 x 0,5 mm² (0,8 mm)	100 m*
Détecteur Thermique	Min. 2x0,5 mm² (0,8 mm)	100 m*
Longueur totale du réseau bus	3 x 0,5 mm² (0,8 mm)	300 m*

*Sur des longueurs supérieures à 100 mètres , bien s´assurer de la bonne isolation et terminaison du câble

On peut utiliser des câbles normaux pour les fonctions suivantes:

Alimentation pour centrale 230VAC	F.eks. 3 x 1,5 mm²
Bouton de ventilation confort 24V	Min. 3 x 0,5 mm²
Sonde Vent et Pluie 24 V	Min. 4 x 0,5 mm²

Câbles

Tableau pour SV 24V-XX en cas de chute de tension de 15% = 3,6V

Consommation de courant théorique par groupe en A en sortie de télécommande sous 24Vcc	Longueur maximale des câbles (en mètre)						
	2x1,5 mm²	2x2,5 mm²	4x1,5 mm² (2x1,5+2x1,5)	4x2,5 mm² (2x2,5+2x2,5)	2x6 mm²	5x2,5 mm² (2x2,5+3x2,5)	2x10 mm²
2	74 m	123 m	148 m	246 m	295 m	307 m	292 m
4	37 m	61 m	74 m	122 m	148 m	154 m	244 m
6	25 m	41 m	50 m	82 m	98 m	102 m	164 m
8	18 m	31 m	36 m	62 m	74 m	77 m	124 m
10	15 m	25 m	30 m	50 m	59 m	61 m	100 m
12	12 m	20 m	24 m	40 m	49 m	51 m	80 m
14		18 m	22 m	36 m	42 m	44 m	72 m
16		15 m	18 m	30 m	36 m	38 m	60 m

Tableau pour SV 48V-XX en cas de chute de tension de 15% = 7,2V

Consommation de courant théorique par groupe en A en sortie de télécommande sous 48Vcc	Longueur maximale des câbles (en mètre)						
	2x1,5 mm²	2x2,5 mm²	4x1,5 mm² (2x1,5+2x1,5)	4x2,5 mm² (2x2,5+2x2,5)	2x6 mm²	5x2,5 mm² (2x2,5+3x2,5)	2x10 mm²
2	148 m	246 m	295 m	492 m	590 m	615 m	984 m
4	74 m	123 m	148 m	246 m	295 m	307 m	492 m
6	49 m	82 m	98 m	164 m	197 m	205 m	328 m
8	37 m	61 m	74 m	123 m	148 m	154 m	246 m
10	30 m	49 m	60 m	98 m	118 m	123 m	197 m
12	25 m	41 m	50 m	82 m	98 m	102 m	164 m
14		35 m	42 m	70 m	84 m	88 m	141 m
16		31 m	36 m	62 m	74 m	77 m	123 m

Pièces détachées et accessoires

Référence	Produit	Description
121607	A042 SV24 PCB	Carte Mère pour centrale SV 24V
121608	A042 SV48 PCB	Carte Mère pour centrale SV 48V
211059	Bloc Alimentation 150W 24VDC	Bloc Alimentation pour centrale non DS
211068	Bloc Alimentation 200W 24VDC	Bloc Alimentation pour DS - 8A
211080	Bloc Alimentation 600W 24VDC	Bloc Alimentation pour DS 24/30A
211101	Bloc Alimentation 750W 24VDC	Bloc Alimentation pour DS 32A
211210	Disjoncteur 10A	Disjoncteur 10A / borne d'entrée
800348	Batterie 12V/7,2Ah 151x65x95mm	Batterie pour centrale 8A / 24A / 30A
800622	Batterie 12V 12Ah 151x94x98mm	Batterie pour centrale 30A / 32A
111789	Commande manuelle déportée IP40	Commande manuelle déportée IP 40
111629	Vitre de rechange pour bouton alarme incendie	Verre de rechange pour commande manuelle déportée
111702	Clé d´ouverture WCP111720WCP111720	Clé d´ouverture de boitier de commande manuelle déportée, pour ouvrir sans briser la vitre
111626	Bouton Alarme Incendie IP65 Box	Commande manuelle déportée IP65
111960	Sonde Pluie 250VAC / 24VDC	Sonde pluie – ferme tout en cas de pluie
111961	Sonde Pluie et Vent 250VAC / 24DC	Détecteur pluie et vent, ferme tout
111735	Détecteur Incendie thermique +boitier 75 dégrée	Déclencheur Thermique 75 º avec boitier
111741	Détecteur Incendie thermique +boitier 90 dégrée	Déclencheur Thermique 90 º avec boitier
111740	Détecteur de fumée optique	Détecteur de fumée optique avec socle
111742	Détecteur de fumée ionique	Détecteur de fumée ionique avec socle
111753	Bouton confort OPUS avec boitier	Double bouton poussoir avec boitier-OPUS-
111758	Bouton FUGA avec boitier	Double bouton poussoir avec boitier-FUGA-
111760	Horloge	Horloge électronique – gestion ouverture / fermeture – Ferme tout
111761	Bouton confortsw.up/down OPUS IP44	Double bouton poussoir avec boitier IP 44-OPUS-
111767	Bouton comfort AUTO-MAN switch OPUS avec boitier	Bouton confort automatique – manuel OPUS -blanc- active le thermostat ou l´horloge
111778	Thermostat RTR avec résistance	Thermostat -gestion confort
111779	Thermostat d'ambiance avec bande morte réglable cpl	Thermostat d'ambiance pour le contrôle de la ventilation de confort. Bande morte réglable.
111930	Relai PCB extra 2 X sorties 30V 0,5A	Carte auxiliaire 2x2 sorties relais 30V 0,5A
111690	Relais de position complémentaire	Carte relais pour indication de position d´ouverture (nécessite un logiciel spécial dans le panneau de contrôle)
111892	Transmetteur Radio pour détecteur Vent et Pluie	Transmetteur radio pour détecteur Vent et Pluie #111895
111895	Télécommande confort avec récepteur (carte incluse)	Télécommande confort avec récepteur (carte incluse)

Actulux

(DK) YDEEVNEDEKLARATION IHT. FORORDNING NR. (EU) 305/2011)
(UK) DECLARATION OF PERFORMANCE ACCORDING TO REGULATION NO. (EU) 305/2011)
(D) LEISTUNGSERKLÄRUNG GEMÄSS DER VERORDNUNG NR. (EU) 305/2011)
(F) DECLARATION DES PERFORMANCES SELON RÈGLEMENT UE 305/2011

CE EN 12101-10:2005 UKCA BS EN 12101-10:2005

Produkt: Product: Produkt: Produit:	**Strømforsyning** **Power Supply** **Stromversorgung** **Source de courant**
Type/Type/Typ/Type:	**SVM 24V-5A, SVM EI 24V-5A, DFM 24V-5A** **SVM 24V-8A, SVM EI 24V-8A, DFM 24V-8A** **SV 24V-8A, 24V-24A, 24V-30A, 24V-32A** **SV 48V/8A, 48V-24A, 48V-30A, 48V-32A** **SVL 24V-15A, 24V-20A, 24V-32A, 24V-40A, 24V-50A** **SVL 48V-10A, 48V-15A, 48V-20A, 48V-32A, 48V-50A**
Formål: Purpose: Verwendungszweck: Description du produit:	**Strømforsyning til aktuator brugt i forbindelse med brandventilation** **Power supply for actuators used for SHEV** **Stromversorgung für Antriebe, die für Rauchabzug genutzt werden** **Asservissement pour vérins électriques**
Producenten/ Manufacture/ Hersteller Usine de fabrication:	**Actulux A/S, Porsborgparken 35, 9530 Stoevring, Denmark**
System for attestering og kontrol af ydeevne: System for attestation and verification of performance: System zur Bescheinigung und Prüfung der Performance: Système(s) d'évaluation et de vérification de la constance des performances du produit:	**SYSTEM 1**

Det bemyndigede organ **0402 RISE Research Institute of Sweden** udførte den indledende inspektion af fabrikken og af dennes egen produktionskontrol samt løbende overvågning, vurdering og evaluering af fabrikkens egen produktions-kontrol til **SYSTEM 1** og følgende vises: The notified body **0402 RISE Research Institute of Sweden** made the initial inspection of factory and of factory production control, and ongoing monitoring, assessment and evaluation of factory production control to the **SYSTEM 1** and the following is displayed: Die notifizierte Stelle **0402 RISE Research Institute of Sweden** hat die Erstinspektion des Werkes und der werks- eigenen Produktionskontrolle sowie die laufenden Überwachung, Bewertung und Evaluierung der werkseigenen Produktionskontrolle nach dem **SYSTEM 1** vorgenommen und Folgendes ausgestellt: L'organisme notifié **RISE (Research Institute of Sweden) 0402** a procédé à l'inspection initiale de l'usine et à son propre contrôle de production, ainsi qu'à la surveillance, à l'appréciation et à l'évaluation continues du contrôle de production propre à l'usine pour **SYSTEM 1**. Les éléments suivants sont indiqués:	**CERTIFICATE OF CONSTANCY OF PERFORMANCE** **NO. 0402 – CPR – SC0354-13**
Det bemyndigede organ **BSI** udførte den indledende inspektion af fabrikken og af dennes egen produktionskontrol samt løbende overvågning, vurdering og evaluering af fabrikkens egen produktions- kontrol til **SYSTEM 1** og følgende vises: The notified body **BSI** made the initial inspection of factory and of factory production control, and ongoing monitoring, assessment and evaluation of factory production control to the **SYSTEM 1** and the following is displayed: Die notifizierte Stelle **BSI** hat die Erstinspektion des Werkes und der werks- eigenen Produktionskontrolle sowie die laufenden Überwachung, Bewertung und Evaluierung der werkseigenen Produktionskontrolle nach dem **SYSTEM 1** vorgenommen und Folgendes ausgestellt: L'organisme notifié **BSI** a procédé à l'inspection initiale de l'usine et à son propre contrôle de production, ainsi qu'à la surveillance, à l'appréciation et à l'évaluation continues du contrôle de production propre à l'usine pour **SYSTEM 1**. Les éléments suivants sont indiqués:	**CERTIFICATE OF CONSTANCY OF PERFORMANCE** **NO. 0086 CPR 760202**

Ydeevnen af produktet i overensstemmelse med punkt 1 og 2 svarer til den deklarerede ydeevne for punkt 9.
Ansvarlig for udfærdigelse af denne ydeevnedeklaration er producenten der er henvist til i punkt 4.
Underskrevet på vegne af fabrikanten og navnet på fabrikanten af:

The performance of the product in accordance with point 1 and 2 corresponds to the declared performance for point 9.
Responsible for creating this declaration of performance is only the manufacturer referred to point 4.
Signed on behalf of the manufacturer and the name of the manufacturer of:

Die Leistung des Produkts gemäß den Punkt 1 und 2 entspricht der erklärten Leistung nach Punkt 9.
Verantwortlich für die Erstellung dieser Leistungserklärung ist allein der Hersteller gemäß Punkt 4.
Unterzeichnet für den Hersteller und im Namen des Herstellers von:

Les performances du produit identifié aux points §1 et §2 sont conformes aux performances déclarées indiquées au point §9.
La présente déclaration des performances est établie sous la seule responsabilité du fabricant identifié au point §4.
Signé au nom du fabricant et nom du fabricant de:

Jens Buus

Stoevring 2 January 2023, Jens Buus, Managing Director

Données Techniques	Centrale SV 24V-xx 24V-24A / SV 24V-32A 24V-8A-ds / 24V-24A-ds / 24V-30A-ds / 24V-32A-ds	Centrale SV 48V-xx 48V-24A / 48V-32A 48V-8A-ds/48V-24A-ds/48V-30A-ds/48V-32A-ds
Certificats/Conformités CE	"-ds" = EN12101-10:2005 conforme / certifié - class A (double alimentation) - envir. class 1 (to -15°C) // Conforme EN12101-9	
Alimentation principale	230VAC 15% / max. 1,5A ("ds" = max. 5A)	230VAC 15% / max. 1,5A ("ds" = max. 10A)
Tension de sortie	24VDC ±	48VDC ±
Sorties Actuateurs	2 (surveillance de ligne : 1-6 lignes) (À partir de la version logicielle 499 il est possible de surveiller de 7 à 10 lignes en paramétrant les 2 cavaliers)	2 (surveillance de ligne : 1-6 lignes) (À partir de la version logicielle 499 il est possible de surveiller de 7 à 10 lignes en paramétrant les 2 cavaliers)
Charge Maximale	8A / 24A / 30A / 32A	8A / 24A / 30A / 32 A
Charge maximale par sortie actuateur	4A / 16A	4A / 16A
Température d´utilisation	-15°C - +40°C	-15°C - +40°C
Indice de protection	IP 54	IP 54
Autonomie (72 Heures)	Oui	Oui
Batteries	8A-24A = 2 x 12V/7.2Ah 30A-32A = 2 x 12V/12Ah	8A-24A = 4 x 12V/7.2Ah 30A = 2 x 12V/12Ah + 2 x 12V/7.2Ah 32A = 4 x 12V/12Ah
Dimensions (Largeur x Hauteur x Profondeur)	343 x 178 x 450 mm	343 x 178 x 450 mm
Poids total avec batteries	Max. 22 kg.q	Max. 32 kg.
Couleur	Couvercle Blanc / Coffret noir	Couvercle Blanc / Coffret noir
Groupe Désenfumage	1 ou 2 groupes (par dip switch) avec surveillance de ligne / Consommation maximale pour boitier alarme (LED/buzzer) = 14mA = 6 x commandes manuelles déportées	
Groupe Aération	1 ou 2 groupes (par DIP switch) avec surveillance de ligne – nombre illimité de bouton de commande	
Détecteur (Fumée / Chaleur) entrées	2 entrées. 22 unités par entrée / Conso. Max 1,1 mA par ligne ≈ approx. 2 x 22 = 44 détecteurs. Seuil déclenchement 15mA	
Détecteur Vent et Pluie / entrée	Oui	Oui
Sortie Alarme	Oui – contact libre de potentiel, max. 48V / 0,5A	Oui - contact libre de potentiel, max. 48V / 0,5A
Sortie Défaut	Oui - contact libre de potentiel, max. 48V / 0,5A	Oui - contact libre de potentiel, max. 48V / 0,5A
24 VDC pour sortie alimentation	24VDC / max. 0,5A – à 230VAC opération	24VDC / max. 0,5A – à 230VAC opération
Communication BUS	Oui - de 2-10 centrales sur même réseau / groupe désenfumage	
Indication visuelle (LED) synthèse sur face avant	"OK" / "Défaut Alimentation générale " / "Défaut Batteries " / "erreur de ligne " / "Alarme Incendie "	
Options	Possibilité de relier une carte d´extention supplémentaire avec contact relais pour signal " ouverture confort "	
Directive « basse tension »	2014/35/EU EN 61558-1:2006 (2nd edition), EN 61558-2-6, EN 61558-2-16 and EN 60335-1:2012 (4th edition)	
Directive CEM	(2014/30/EU), EN50130-4:2011	

Note pour EN12101-10 produits conformes (-ds)			
Type	**Alimentation Primaire**	**Alimentation Secondaire**	**Durée interruption**
Versions 24V	23-26VDC, ripple 1V p/p	20-27VDC, Tension max. 32A	Moins de 1,5 secondes.
Versions 48V	48-51VDC, ripple 1V p/p	40-52VDC, Tension max. 32A	Moins de 1,5 secondes

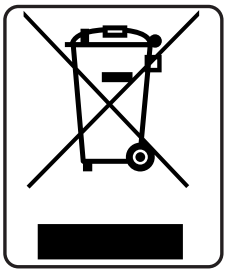

Ce symbole indique que ce produit et/ou sa batterie ne doivent pas être jetés avec les déchets ménagers.
Lorsque vous décidez de mettre ce produit et/ou sa batterie au rebut, respectez les lois et directives locales en vigueur en matière d'environnement. Voir la directive 2002/96/CE relative aux déchets d´équipements électriques et électroniques (DEEE)

Fabricant:

Actulux A/S
Porsborgparken 35
DK 9530 Stoevring
Danemark

Tel.: +45 98 57 40 90
e-mail: info@actulux.com
www.actulux.com