Mounting Instruction for

Actuatorstop (for customized opening angle) + Stop bolt

Step 1 (Mounting of Actuator stop) No.: #220286

a. Operate (power on) the system to the required opening angle, -2°
b. Mount the top of the Actuator stop in the Gab of the spindel end, see Detail D.
c. Mount the Actuator stop and tightened the clamp (hard tightened), see Detail B.

Step 2 (Mounting of Stop bolt) No.: #110010

a. Operate the system to full open (the Actuator stop will limit the stroke lenght of the actuator by activating the end-switch inside the Actuator).
b. Push the system slightly backwards until the actuator plate is positioned as shown in Detail C, and keep this position when marking and drill ø8,1 in both upper traverse bars, see position of Stop bolt in Detail A.
c. Mount the stop bolt in both sides of the upper traverse, see Detail A.

The system is ready for use and will open to the adjusted opening angle.

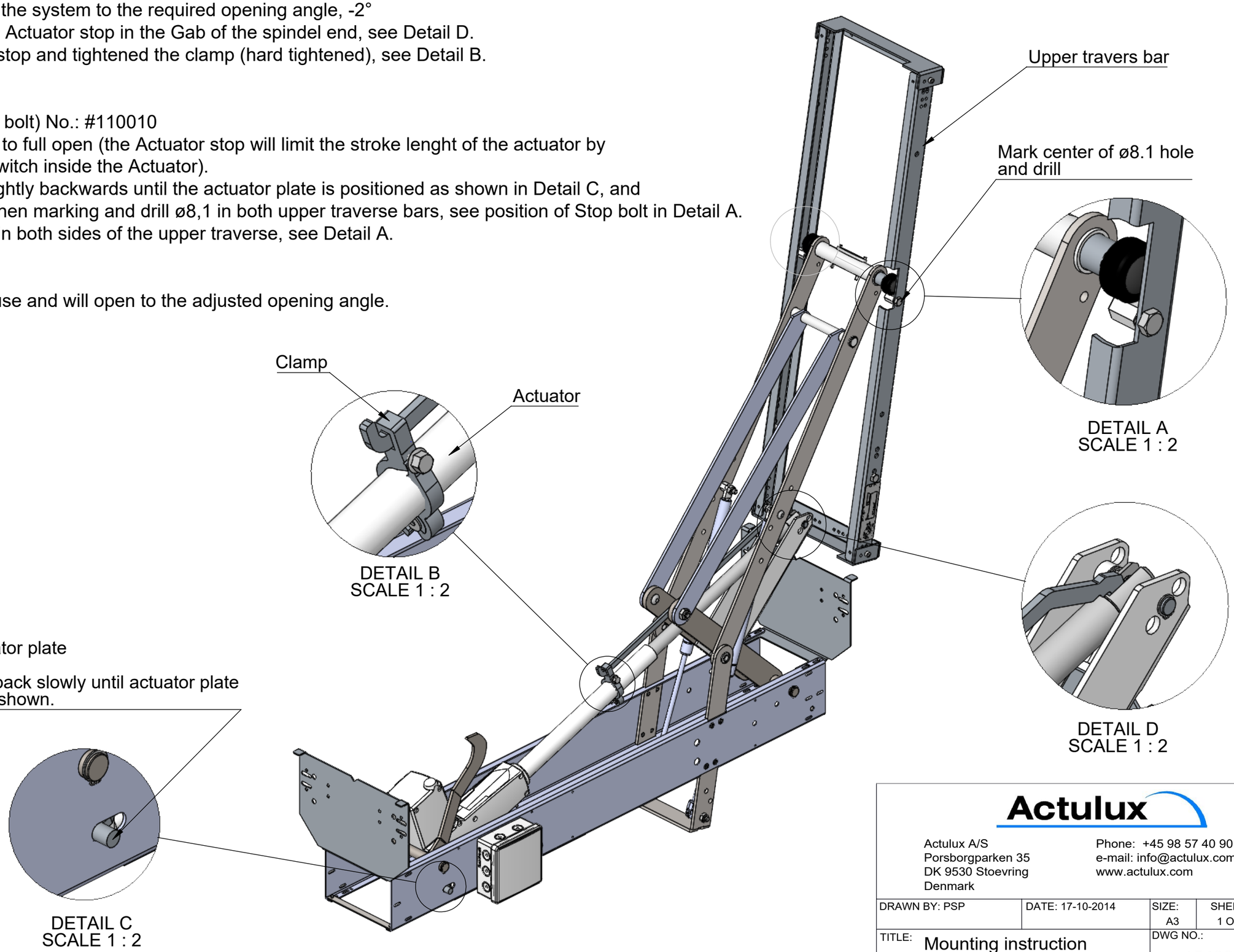

Actulux

Actulux A/S
Porsborgparken 35
DK 9530 Stoevring
Denmark

Phone: +45 98 57 40 90
e-mail: info@actulux.com
www.actulux.com

DRAWN BY: PSP	DATE: 17-10-2014	SIZE: A3	SHEET: 1 OF 4	SCALE: 1:10
TITLE: Mounting instruction Stopbolt / Actuator stop		DWG NO.: 154331		REV: F

Guide d´installation de la butée mécanique

(angle d' ouverture sur mesure) et boulon d´arrêt

Etape 1: Montage de la butée mécanique No.: 220286

a. Faire fonctionner le système jusqu'à l' angle d' ouverture souhaité, -2°
b. Insérer le haut de la tige dans la fente du vérin - Voir Détail D
c. Monter le collier de serrage et serrer fort- Voir Détail B

Etape 2: Montage du boulon d´arrêt No.: 110010

a. Faire fonctionner le système jusqu'à ouverture complète - (la butée mécanique limitera la longueur de course du vérin en actionnant l´interrupteur d' extrémité placé dans le celui ci)
b: Faire reculer legèrement le système jusqu'à ce que la plaque de l'actionneur soit positionnée comme sur le détail C et maintenir cette position pendant que vous marquez et percez un trou de diamètre 8.1mm des deux cotés de la traverse superieure -Voir A

Le système est maintenant réglé et ouvrira à l'angle souhaité

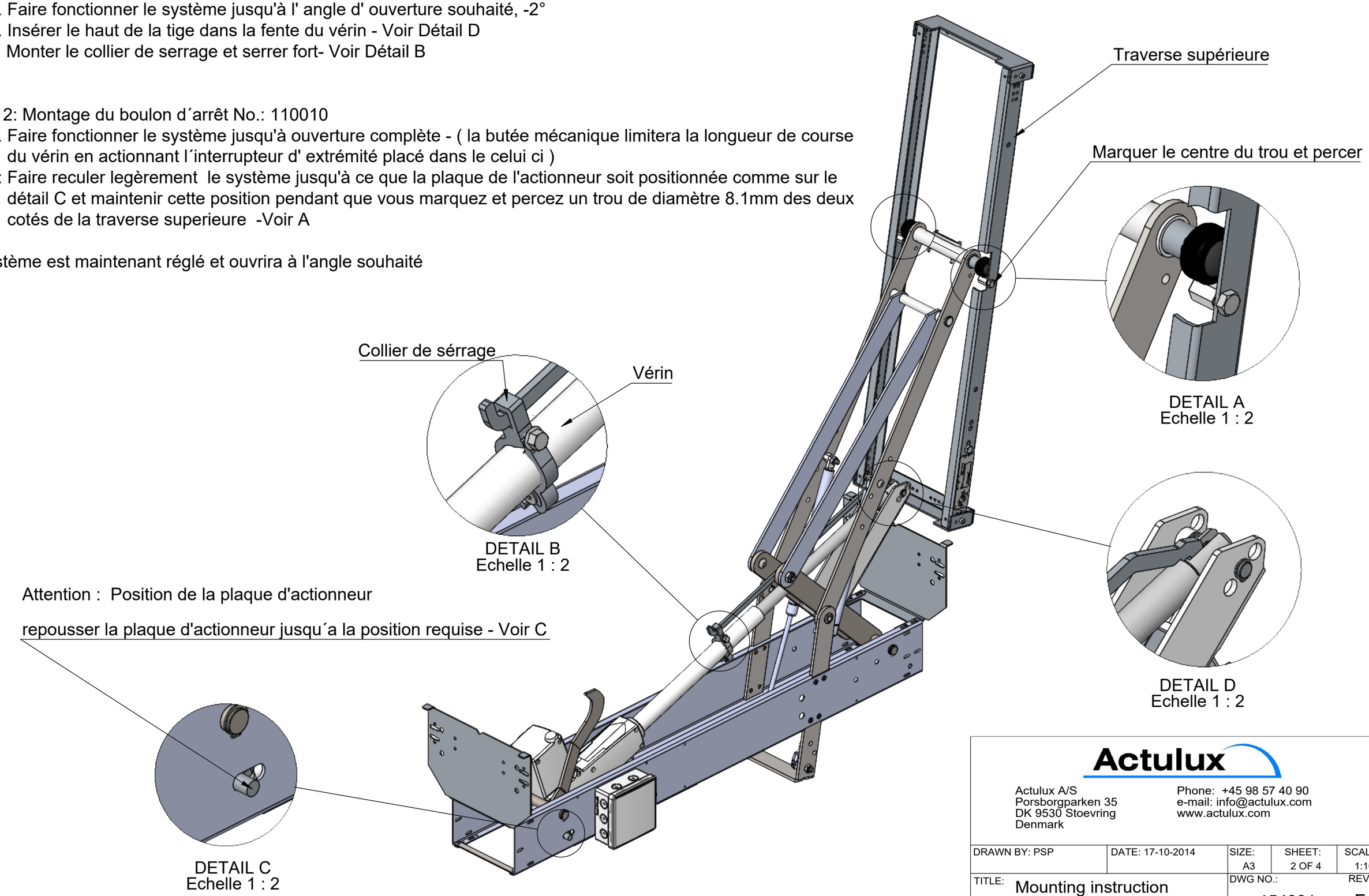

Actulux

Actulux A/S
Porsborgparken 35
DK 9530 Stoevring
Denmark

Phone: +45 98 57 40 90
e-mail: info@actulux.com
www.actulux.com

DRAWN BY: PSP	DATE: 17-10-2014	SIZE: A3	SHEET: 2 OF 4	SCALE: 1:10
TITLE: Mounting instruction Stopbolt / Actuator stop		DWG NO.: 154331		REV: F

Montageanleitung für

Actuatorstop (für Öffnungsbegrenzung im gewünschten Winkel) und Stopp-Bolzen

Schritt 1 - (Montage des Actuatorstops) Nr.: #220286

a. System öffnen bis zum gewünschten Winkel, danach wieder -2° zurückfahren.
b. Den oberen Teil des Hebels des Actuatorstops in die Gabel des Spindelantriebs einfügen (siehe Detail D).
c. Die Klemme des Actuatorstops fest um den Tubus des Spindelantriebs anziehen (siehe Detail B).

Schritt 2 - (Montage des Stopp-Bolzens) Nr.: #110010

a. System bis zur Endlage öffnen (Spindelantrieb schaltet ab, wenn der interne Endlagenschalter durch Bewegung des Tubus aktiviert wird)
b. System leicht zurückdrücken, bis die untere Aufnahmeplatte des Spindelantriebs die vordere Position im Langloch einnimmt (siehe Detail C), denn diese Position halten und 2 Löcher Ø8,1 durch beide U-Profile der oberen Traverse bohren wie in Detail A dargestellt
c. Beide Stopp-Bolzen in der oberen Traverse montieren (siehe Detail A)

Das System ist nun bereit für den Gebrauch mit dem gewünschten Öffnungswinkel!

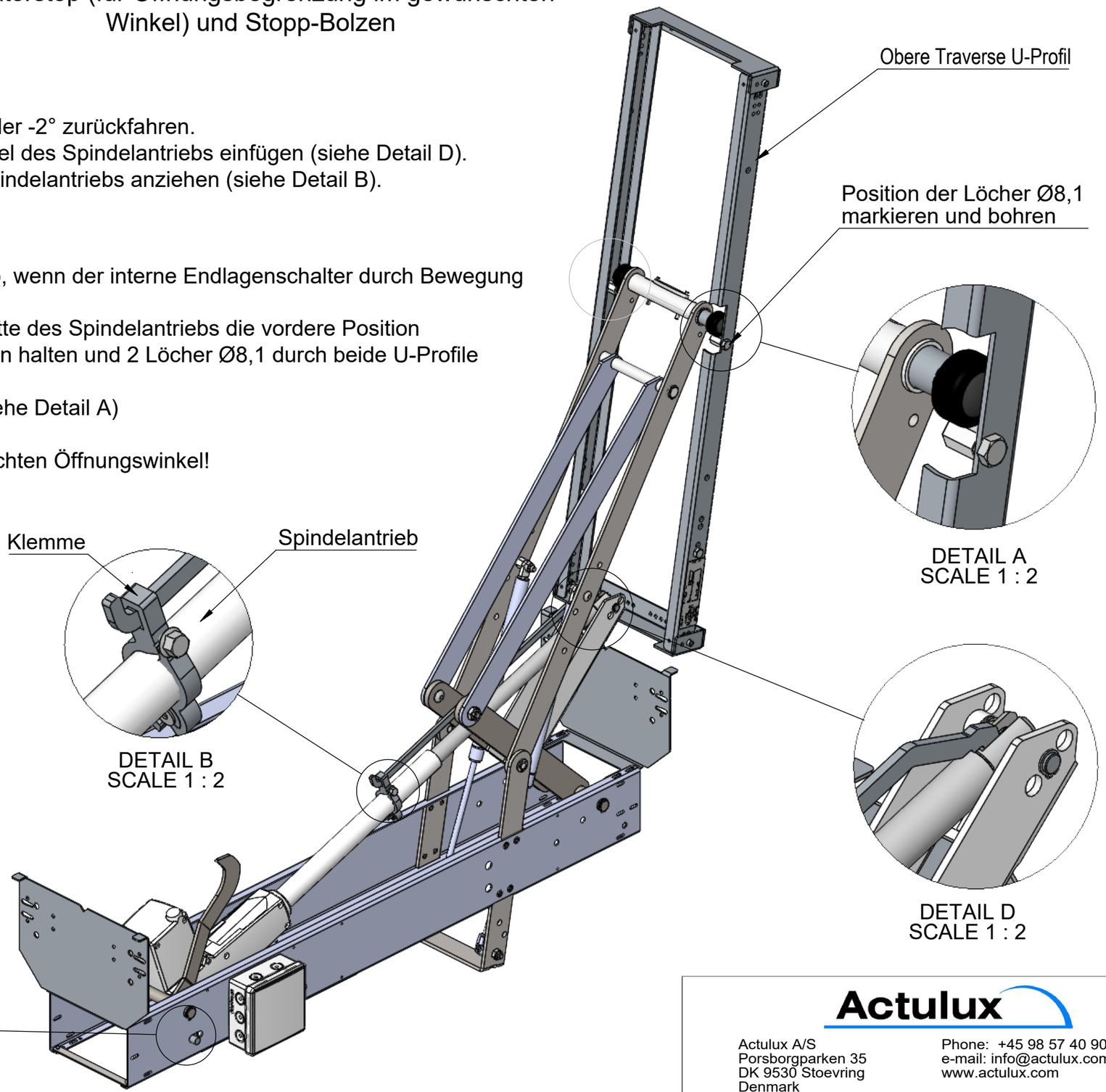

DETAIL A
SCALE 1 : 2

DETAIL B
SCALE 1 : 2

DETAIL D
SCALE 1 : 2

N.B. !!
Klappe/Lichtkuppel leicht zurückdrücken bis die untere Aufnahmeplatte des Spindelantriebs die Position im Langloch wie dargestellt angenommen hat.

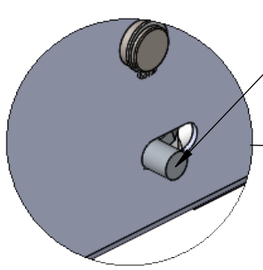

DETAIL C
SCALE 1 : 2

Actulux

Actulux A/S
Porsborgparken 35
DK 9530 Stoevring
Denmark

Phone: +45 98 57 40 90
e-mail: info@actulux.com
www.actulux.com

DRAWN BY: PSP	DATE: 17-10-2014	SIZE: A3	SHEET: 3 OF 4	SCALE: 1:10
TITLE: Mounting instruction Stopbolt / Actuator stop		DWG NO.: 154331		REV: F

ISTRUZIONI DI MONTAGGIO PER

Fine corsa (per angoli di apertura personalizzati) + bullone di arresto

Passo 1 (Montaggio del fine corsa) Articolo.: #220286

a. Dare corrente alla traversa e aprirla fino all'angolo desiderato -2°
b. Montare la parte alta del fine corsa nella punta dell'asta di spinta (vedere il dettaglio D)
c. Montare il fine corsa e stringere decisamente il morsetto (vedere il dettaglio B)

Passo 2 (Montaggio del bullone di arresto) Articolo.: #110010

a. Dare corrente alla traversa fino alla sua completa apertura (il fine corsa limiterà l'angolo di apertura come precedentemente settato facendo intervenire il micro interruttore dell'attuatore)
b. Spingere indietro il sistema fino a che il perno in coda dell'attuatore sia posizionato come nel dettaglio C e mantenere questa posizione quando si segnano i punti di fissaggio nei profili superiori e inferiori del serramento (vedere il corretto posizionamento del bullone di fissaggio nel dettaglio A)
c. Montare il bullone di arresto in entrambi i lati della traversa superiore (vedere dettaglio A)

Il sistema è pronto per l'uso per apertura fino ad angolo scelto.

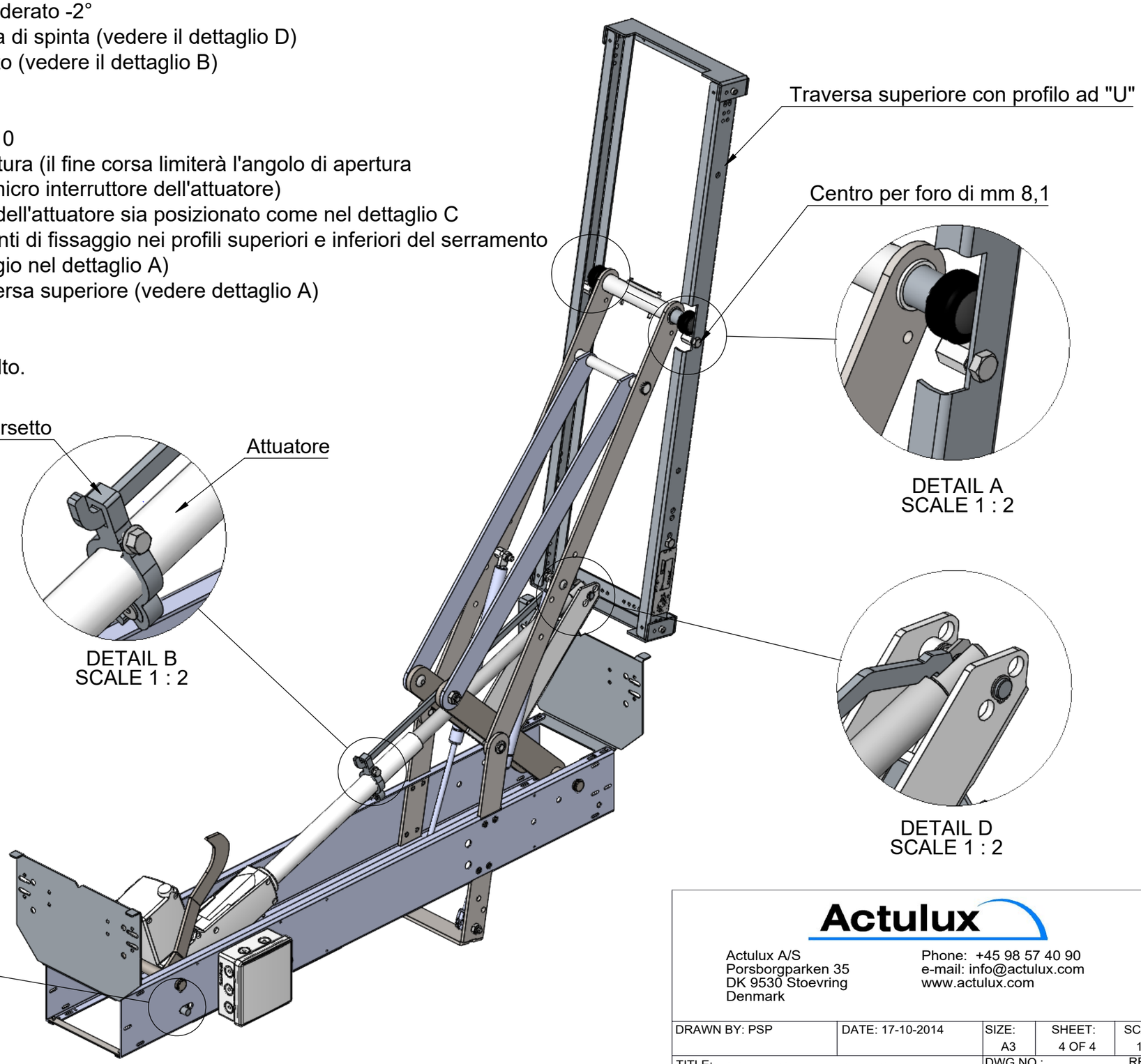

NB !!
Posizione della base dell'attuatore

Spingere lentamente il perno indietro fino a che l'attuatore non è posizionato come indicato

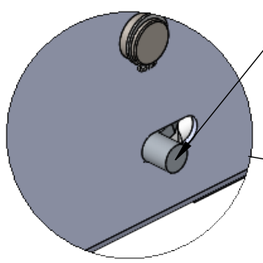

DETAIL C
SCALE 1 : 2

Actulux

Actulux A/S
Porsborgparken 35
DK 9530 Stoevring
Denmark

Phone: +45 98 57 40 90
e-mail: info@actulux.com
www.actulux.com

DRAWN BY: PSP	DATE: 17-10-2014	SIZE: A3	SHEET: 4 OF 4	SCALE: 1:10
TITLE: Mounting instruction Stopbolt / Actuator stop		DWG NO.: 154331		REV: F